2024.1月

MARUYAMA
次の100年を創る
-All for the Future-

消火器カタログ　fire extinguisher catalog

安全のシンボル
丸山の消火器

環境と安全のために
Dependable Fire Extinguisher Since 1895

マルヤマと消火器の歴史

明治28年、新潟県高田町(現在の上越市)で消火器の生産と販売を「日本で初めて」開始してから一世紀を過ぎたマルヤマ。

私たちは多様化する社会の中で「環境とより安全な消火器で社会に貢献する」理念のもと、時代とともに技術的改良と製品開発を進め、さまざまなニーズにお応えしてまいります。

AHA-10PSUS

明治28年　新潟県高田町（現在の上越市）にて丸山商会を創業。消火器の生産販売を開始
硫曹式消火器販売開始
明治36年　第5回内国勧業博覧会に消火器を出品し褒状を受く
明治37年　大日本消防協会から製品審査証明書を受く
大正7年　泡沫消火器販売開始
昭和16年　消火腕用ポンプの販売開始
昭和23年　12型水槽消火器の販売開始
昭和24年　複動式水槽消火器の販売開始
昭和25年　可搬式動力消防用ポンプの販売開始
昭和26年　強化液消火器の販売開始
昭和31年　消火器・消火設備・防災用品の伸展により㈱丸山製作所より販売部門を分離して丸山商事株式会社を設立　総販売部門として独立。
昭和40年　ABC粉末消火器の販売開始
昭和55年　マイカー消火器の開発、販売開始
平成3年　丸山商事㈱をマルヤマエクセル㈱に商号変更
平成5年　移動式消火設備の販売開始
平成6年　簡易自動消火装置の販売開始
環境にやさしい消火器NDシリーズ販売開始
平成8年　インターネットホームページ開設
平成10年　特定消防ポンプ「エリアガード」販売開始
平成16年　連結送水管耐圧試験機ERS-201発売開始
平成17年　SUS消火器シリーズ化完成
平成22年　水圧試験機　MWP-3MP発売開始
平成24年　蓄圧式消火器シリーズ化完成

明治時代

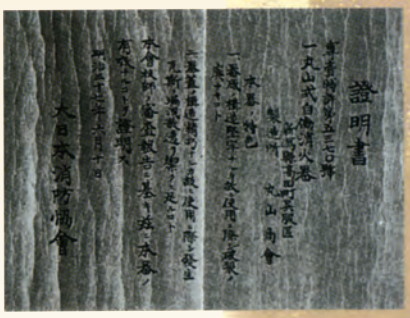

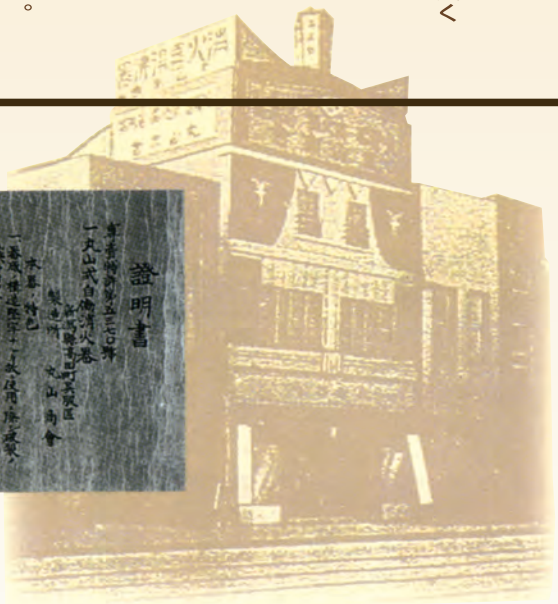

昭和10年頃

環境とより安全なマルヤマのエコ消火器

マルヤマは、日本で最初に消火器を製造発売した企業です
1981年、いち早く環境を考え、廃棄消火薬剤を回収し原料に還元
消火薬剤のリサイクル化に取り組み、採用してきました
また、実績あるこの取り組みを「消火器のエコ基準」として(財)日本環境協会に提案
現在の「消火器エコマーク認定基準」に至っています

(財) 日本環境協会・エコマークとして初の表彰制度
「第1回エコマークアワード2010 奨励賞」受賞！
マルヤマの長期にわたるリサイクルの
取組みが認められました。

再生消火薬剤を40%以上使用
回収およびリサイクルシステムを持つ
エコマーク認定番号
第1012005号

消火器設置基準早見表

消防法施行規則 平成28年4月1日からの施行分に基づき表記しております。

設置 ＼ 防火対象物				劇場、映画館、演芸場、観覧場 キャバレー、カフェー、ナイトクラブの類 遊技場、ダンスホール　性風俗営業店舗等、 カラオケボックス等　地下街、 重要文化財重要有形民俗文化財、史跡 重要美術品として認定された建造物	老人短期入所施設養護老人ホーム 特別養護老人ホーム等救護施設　乳児院 障害児入所施設障害者支援施設	有床助産所 (3) 病院（(1) 以外、有床診療所（(2) 以外、 診療科名等）を有し、4人以上の患者を入院させる施設を有するもの (2) 診療所で診療科名中に特定診療科名（内科、整形外科、リハビリテーション科　その他規則第5条第4項で定める診療科名等）を有し、療養病床又は一般病床を有するもの (1) 病院で診療科名中に特定診療科名（内科、整形外科、リハビリテーション科　その他規則第5条第4項で定める診療科名等）を有し、療養病床を有するもの	駐車場　飛行機又は回転翼航空機の格納庫倉庫 幼稚園又は特別支援学校　工場、作業場映画スタジオ、 テレビスタジオ　自動車車庫、 身体障害者福祉センター　地域活動支援センター等 保育所　児童養護施設等　児童発達支援センター等 老人福祉センター等　更生施設、助産施設、 無床診療所、無床助産所　老人デイサービスセンター	旅館、ホテル、宿泊所、寄宿舎下宿、共同住宅 マーケットその他の物品販売業を営む店舗又は展示場 公会堂、集会場　待合、料理店の類、飲食店、百貨店	前各項に該当しない事業所 車両の停車場、船舶又は航空機の発着場 神社、寺院、教会の類 図書館、博物館、美術館の類　高等専門学校専修学校 小学校、中学校、高等学校	複合用途防火対象物	法第二条第六項に規定する舟	法第二条第六項に規定する車両
消火器設置の必要な防火対象物	延べ面積			全　部			150m² 以上	300m² 以上	当該用途の基準による	総トン数五トン以上の舟で推進機関を有するもの	鉄道営業法、軌道法もしくは道路運送車両法又はこれらに基づく命令の規定により消火器具を設置することとされる車両
	上記延べ面積以下のもののうち	地階無窓階又は3階以上					50m² 以上				
		少量危険物		危険物政令別表第三に定める指定数量の 1/5 以上指定数量未満							
		指定可燃物		危険物政令別表第四に定める指定可燃物の指定数量以上							
消火器設置の算定基準	基本設置（建築物その他の工作物）	一般のもの		能力単位の数値の合計数 ≧ 延べ面積または床面積 / 50m²	能力単位の数値の合計数 ≧ 延べ面積または床面積 / 100m²			能力単位の数値の合計数 ≧ 延べ面積または床面積 / 200m²	1) 適応する消火器具を設ける。（令別表第 2） 2) 各階毎に設置する。 3) 防火対象物の各部分から歩行距離 20m 以下となるように配置する。 （大型消火器の場合は 30m 以下） 4) 簡易消火用具は能力単位の合計数が 2 以上の場合 1/3 まで。 （消火器は 2/3 以上必要） 5) 軽減規定 大型消火器を設置した場合は、その有効範囲内の部分についてその適応性の同一の消火器具の能力単位の数値の合計数の 1/2 まで軽減できる。 消火栓、またはスプリンクラー設備をした場合は、その有効範囲内の部分について、それと適応性が同一の消火器具の能力単位の数値の合計数の 1/3 まで軽減できる。（10 階まで） 第 3 類消火装置をした場合は、その有効範囲内の部分について イ．それと適応性が同一の消火器具の能力単位の数値の合計数の 1/3 まで軽減できる。 ロ．それと適応性が同一の大型消火器は設置いないことができる。 6) 二酸化炭素消火器制限規定 地階、無窓階、居室および床面先が 20m² 以下で、開口部が床面積 1/30 以下の場所には設置してはならない。 7) 料理店の類、飲食店で、延べ面積が１５０㎡未満のもののうち、火を使用する設備または器具（防火上有効な措置として総務省令で定める措置が講じられたものを除く。）を設けたものには消火器具を設置しなければならない。				
		主要構造部が耐火構造で且つ内装制限したもの		能力単位の数値の合計数 ≧ 延べ面積または床面積 / 100m²	能力単位の数値の合計数 ≧ 延べ面積または床面積 / 200m²			能力単位の数値の合計数 ≧ 延べ面積または床面積 / 400m²				
	附加設置	少量危険物		能力単位の数値の合計数 ≧ 少量危険物の数量 / 危険物の指定数量								
		指定可燃物		能力単位の数値の合計数 ≧ 指定可燃物の指定数量以上 / 指定可燃物の指定数量 ×50 （但し単位数量の 500 倍以上の場合は大型消火器を設置する） ※大型消火器とは性能により規格で定める A10、B20 以上のものをいう。								
		消火器設置の必要な防火対象物内	電気設備	電気設備のある場所の床面積 100m² 以下毎に 1 個以上儲けること。								
			多量の火気使用場所	能力単位の数値の合計数 ≧ 当該場所の床面積 / 25m²								

令和４年（令和３年中）の消防白書によると
15 分に一回の割合で**火災**が発生、
その内
27 分に一回の割合で**建物火災**が発生
しています。

初期消火には
消火器を使用する
割合が 18.9% と
最も高い

	年間（件数）	割合（%）	1日当（件数）	頻度（分）	死者（人）	割合（%）
全火災件数	35,222	100	96	15	1,417	100.0
内建物火災	19,548	55.5	54	27	1,165	82.2

全火災中、
建物火災の割合は **55.5%** も!!

全火災中

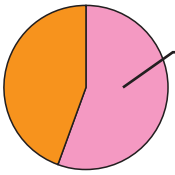

建物火災 55.5%
内、住宅火災が 52.3%（10,243 件）
原因は「たばこ」による火災が最多

★ 知っておきたい火災と消火器の特性

火災は特殊なものを除き、一般的に、普通（A）油（B）電気（C）火災の種類があります。
消火器は消火薬剤や放射方法によってそれぞれ消火特性が違うため、適応する火災も異なり、適応しない火災もあります。
下表は、消防庁・消火器消火特性検討委員会の実験調査による、建物火災における各種消火器の特性です。
それぞれの特性を理解したうえで、最も適応する消火器をバランスよく設置してください。

薬剤別火災種別対応表

項目 火災種別	燃焼物	粉末系消火器	水系消火器		ガス系消火器
		ABC粉末消火器	強化液消火器	中性強化液消火器	二酸化炭素消火器
普通火災（A 火災）	木製品・紙繊維製品 ゴム・樹脂など	○	○	○	×
油火災（B 火災）	ガソリン・灯油 てんぷら油など	○	○	○	○
電気火災（C 火災）	通電中の コンセントなど	○	○（霧状）	○（霧状）	○
消火薬剤の特性		速攻で火勢を抑えて消火するので、素早い消火ができます。浸透性がないので可燃物によっては再燃することがあります 放射時間が比較的短いので、火元を的確に狙うことが大事です。	冷却効果が高く浸透性があり、再燃を防止します。放射時間が長いので落ち着いて消火できます。		対象物に入り込み、窒息効果で素早く消火します。二酸化炭素ガスが消火剤まので電気施設や精密機器なども汚損しません。※窒息消火のため法令により設置場所が制限される場所があります。
			アルカリタイプ	中性タイプ	
非常によく消火できるもの		一般的な燃焼物	天ぷら油火災	繊維、樹脂類など	－

★ 置き場所が肝心

あまりにも火元に近いと、「いざ」という時に使いにくくなります。
少し離れた場所に設置してください。
開口部（出入口）に置いておくと、いつでも目に付いて意識が高まりますし、万一の場合、周囲の人に知らせやすくなります。
避難経路の確保にも繋がります。

★ 消火器で消せる時間

出火後、2～3 分が勝負で、天井に炎がとどいたら又は、燃え移ってしまったら、初期消火中止の合図です。消火器の放射時間は十数秒がほとんど。消火器は火元に向けて操作してください。

★ 完全消火のコツ

火元をめがけてホウキで掃くように放射。火勢が弱まってきたら放出しながら少しずつ火元に近づき、最後まで完全に火元へ放射してください。
室内で消火するときは、部屋の開口部（避難経路）を背にして放射してください。屋外で消火するときは、風上へ移動してください。
初期消火　消火活動はあわてずに！

★ 基本の 3 動作

蓄圧式粉末ABC消火器

アルミ容器

AHF-3P

AHF-4P

AHF-6P

AHF-10P

AHE-10P

AHA-20P

形　　式	AHF-3P	AHF-4P	AHF-6P	AHF-10P	AHE-10P	AIB-10P	AHA-20P
薬 剤 量	1.0kg	1.2kg	2.0kg	3.0kg	3.0kg	3.5kg	6.0kg
総 質 量（本体）	約 1.98kg	約 2.25kg	約 3.35kg	約 4.80kg	約 4.10kg	約 5.75kg	約 9.75kg
高　　さ	約 389mm	約 389mm	約 468mm	約 474mm	約 484mm	約 502mm	約 590mm
最 大 幅	約 138mm	約 187mm	約 200mm	約 202mm	約 215mm	約 210mm	約 225mm
放射時間	約 13 秒	約 14 秒	約 14 秒	約 15 秒	約 14 秒	約 14 秒	約 18 秒
放射距離	2 ～ 4m	3 ～ 5m	3 ～ 6m	3 ～ 6m	3 ～ 6m	3 ～ 6m	3 ～ 7m
能力単位	A-1,B-2,C	A-1,B-3,C	A-2,B-3,C	A-3,B-7,C	A-3,B-7,C	A-3,B-7,C	A-5,B-12,C
型式番号	消第 30 ～ 22 号	消第 30 ～ 23 号	消第 30 ～ 24 号	消第 30 ～ 21 号	消第 2022 ～ 5 号	消第 24 ～ 31 号	消第 24 ～ 15 号
商品コード	361381	361382	361383	361384	342527	361262	361258
本体価格（税込み）	10,000 円（11,000 円）	12,000 円（13,200 円）	17,000 円（18,700 円）	20,000 円（22,000 円）	20,000 円（22,000 円）	24,000 円（26,400 円）	32,000 円（35,200 円）

※リサイクルシール料金は含まれておりません

強化液消火器

KLB-3P

KL-6PH

KL-8PH

中性強化液消火器

2024年３月生産分で生産終了

KN-2PH

KN-3PH

形　　式	KLB-3P	KL-6PH	KL-8PH	KN-2PH	KN-3PH
薬 剤 量	3.0L	6.0L	8.0L	2.0L	3.0L
総質量（本体）	約 6.3kg	約 12.0kg	約 15.7kg	約 4.3kg	約 5.8kg
高　　さ	約 506mm	約 555mm	約 725mm	約 465mm	約 491mm
最 大 幅	約 210mm	約 230mm	約 255mm	約 225mm	約 225mm
放射時間	約 24 秒	約 50 秒	約 58 秒	約 32 秒	約 51 秒
放射距離	4 ～ 7m	3 ～ 8m	3 ～ 8m	3 ～ 6m	3 ～ 6m
能力単位	A-1,B-1,C	A-2,B-1,C	A-3,B-1,C	A-1,B-1,C	A-2,B-2,C
型式番号	消第 24 ～ 52 号	消第 23 ～ 376 号	消第 23 ～ 378 号	消第 23 ～ 379 号	消第 23 ～ 380 号
商品コード	361257	342449	342450	342451	342452
本体価格（税込み）	24,000 円（26,400 円）	35,000 円（38,500 円）	42,000 円（46,200 円）	32,000 円（35,200 円）	37,000 円（40,700 円）

※リサイクルシール料金は含まれておりません

加圧式粉末 ABC 消火器

二酸化炭素消火器

形　式	AHB-10M	AHB-20S	CO_2A-5H	CO_2A-7H	CO_2A-10H
薬 剤 量	3.0kg	6.0kg	2.3kg	3.2kg	4.6kg
総 質 量(本体)	約 4.9kg	約 9.98kg	約 8.2kg	約 10.0kg	約 14.1kg
高　さ	約 472mm	約 545mm	約 660mm	約 520mm	約 800mm
最 大 幅	約 194mm	約 228mm	約 185mm	約 210mm	約 250mm
放射時間	約 15 秒	約 20 秒	約 14 秒	約 18 秒	約 23 秒
放射距離	3 ～ 6m	3 ～ 6m	2 ～ 4m	2 ～ 4m	3 ～ 4m
能力単位	A-3,B-7,C	A-5,B-12,C	B-1,C	B-2,C	B-3,C
型式番号	消第 26 ～ 18 号	消第 29 ～ 9 号	消第 26 ～ 9 号	消第 26 ～ 10 号	消第 26 ～ 11 号
放射機構	–	–	開閉式	開閉式	開閉式
商品コード	361312	361345	342482	342483	342484
本体価格 (税込み)	20,000 円 (22,000 円)	35,000 円 (38,500 円)	33,000 円 (36,300 円)	47,000 円 (51,700 円)	52,000 円 (57,200 円)

※リサイクルシール料金は含まれておりません

自動車用蓄圧式粉末 ABC 消火器

農作業消火器

KLB-2PA 動画
QR コード

形　式	AHA-C3P	AHA-C6P	AIA-C10P	AHA-C20P	KLB-2PA
薬 剤 量	1.0kg	2.0kg	3.5kg	6.0kg	1.5L
総 質 量(本体)	約 1.98kg	約 3.35kg	約 5.75kg	約 9.75kg	約 4.0kg(ブラケット付)
高　さ	約 393mm	約 472mm	約 506mm	約 590mm	約 471mm
最 大 幅	約 140mm	約 197mm	約 212mm	約 221mm	約 147mm
放射時間	約 14 秒	約 15 秒	約 16 秒	約 22 秒	約 34 秒
放射距離	2 ～ 4m	3 ～ 6m	3 ～ 6m	3 ～ 7m	3 ～ 5m
能力単位	A-1,B-2,C	A-2,B-3,C	A-3,B-7,C	A-5,B-12,C	–
型式番号	消(自)第 25 ～ 6 号	消(自)第 25 ～ 7 号	消(自)第 25 ～ 5 号	消(自)第 25 ～ 8 号	消第 27 ～ 56 号
商品コード	361309	361310	361302	361311	361332
本体価格 (税込み)	11,000 円 (12,100 円)	19,000 円 (20,900 円)	26,000 円 (28,600 円)	36,000 円 (39,600 円)	21,000 円 (23,100 円)

※リサイクルシール料金は含まれておりません

ステンレス消火器　SS-KREIS シリーズ

SS-KREIS シリーズの 特 長

ステンレス鋼の特徴を利用したスタイリッシュな消火器。インテリアの様に豊かな暮らしのそばへ。
機能・能力は赤い消火器と同じです。

AHA-10PSUS

KLB-3PSUS

形　　式	AHA-10PSUS	AIB-10PSUS ★	AHB-20PSUS	KLB-3PSUS
	蓄圧式粉末 ABC 消火器			強化液消火器
薬 剤 量	3.0kg	3.5kg	6.0kg	3.0L
総 質 量（本体）	約 5.0kg	約 5.6kg	約 8.9kg	約 6.3kg
高　　さ	約 473mm	約 502mm	約 590mm	約 506mm
最 大 幅	約 205mm	約 210mm	約 225mm	約 210mm
放射時間	約 14 秒	約 14 秒	約 18 秒	約 24 秒
放射距離	3 ～ 6m	3 ～ 6m	3 ～ 7m	4 ～ 7m
能力単位	A-3,B-7,C	A-3,B-7,C	A-5,B-12,C	A-1,B-1,C
型式番号	消第 23 ～ 305 号	消第 24 ～ 32 号	消第 24 ～ 14 号	消第 24 ～ 46 号
商品コード	361187	361273	361254	361250
本体価格（税込み）	30,000 円（33,000 円）	35,000 円（38,500 円）	39,000 円（42,900 円）	32,000 円（35,200 円）

※リサイクルシール料金は含まれておりません
※☆は、在庫限りの限定品扱いです。

消火訓練具ナレール

1

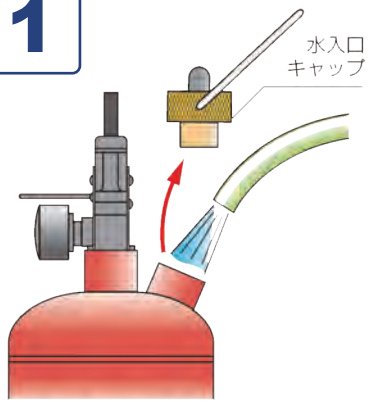

水入口キャップを外し、
溢れるまで水を入れる。

2

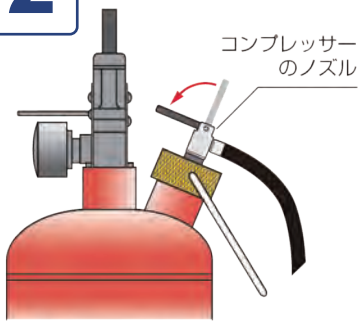

水入口キャップを戻してから、
コンプレッサーのノズルを
差し込む。

形　　式	WT-3
商品コード	361334
本体価格（税込み）	22,000 円（24,200 円）

大型蓄圧式粉末 ABC 消火器

AHA-50P

AHA-100PHⅡ

形　　式	AHA-50P	AHA-100PHⅡ
薬 剤 量	20.0kg	40.0kg
総 質 量（本体）	約 38.6kg	約 66kg
高　　さ	約 855mm	約 900mm
最 大 幅	約 380mm	約 420mm
放射時間	約 36 秒	約 65 秒
放射距離	3 ～ 8m	3 ～ 8m
能力単位	A-10,B-20,C	A-10,B-20,C
型式番号	消第 28 ～ 6 号	消第 24 ～ 54 ～ 1 号
商品コード	361333	342485
本体価格（税込み）	107,000 円（117,700 円）	417,000 円（458,700 円）

※リサイクルシール料金は含まれておりません

化学泡消火器

FHA-100H

形　　式	FHA-100H ◆
薬 剤 量	96.0L
総 質 量（本体）	約 210kg
高　　さ	約 1,400mm
最 大 幅	約 880mm
放射時間	約 110 秒
放射距離	6 ～ 15m
能力単位	A-10,B-20
型式番号	消第 23 ～ 370 号
放射機構	―
商品コード	342413
本体価格（税込み）	520,000 円（572,000 円）

※リサイクルシール料金は含まれておりません
※◆は受注生産品です。

オリジナルラベル

オリジナルラベルの作成が可能です

TKF-10P

形　　式	TKF-10P
薬 剤 量	3.0kg
総 質 量（本体）	約 4.8kg
高　　さ	約 474mm
最 大 幅	約 202mm
放射時間	約 15 秒
放射距離	3 ～ 6m
能力単位	A-3,B-7,C
型式番号	消第 30 ～ 21 号
商品コード	361385

住宅用消火器

今までにない長い放射時間（約34秒）で確実な消火能力を発揮します（※KLB-2PH）

オールマイティな火災に対応する消火器です

ストーブ火災適応　普通火災適応　てんぷら火災適応　電気火災適応

KLA-1PH

KLB-2PH

AKA-5PHY3

形　式	KLA-1PH	KLB-2PH	AKA-5PHY3
薬剤量	1.0L	1.5L	1.5kg
総質量(本体)	約 2.41kg	約 3.46kg	約 2.82kg
高　さ	約 390mm	約 467mm	約 400mm
最大幅	約 140mm	約 143mm	約 130mm
放射時間	約 22 秒	約 34 秒	約 15 秒(20℃)
放射距離	3～6m	3～5m	3～6m(20℃)
型式番号	消第 24～13 号	消第 27～56 号	消第 2019～1 号
商品コード	361255	361329	342518
本体価格（税込み）	13,000 円（14,300 円）	16,000 円（17,600 円）	15,000 円（16,500 円）

※リサイクルシール料金は含まれておりません

簡易消火具

日本消防検定協会　型式適合評価承認品

エアゾール式簡易消火具
消す兵衛 Neo

適応火災

適応する火災の初期消火に有効です

形　式	消す兵衛 Neo
薬剤量	480g
総質量(本体)	約 610g
高　さ	227mm
直　径	66mm
放射時間	約 28 秒
放射距離	3～5m
型式番号	A021507101B
商品コード	361390
本体価格（税込み）	4,300 円（4,730 円）

使用方法

①キャップを取り
②ノズルを火元に向けて
③2～3m離れたところから
④全量を放射してください

使用後の廃棄は、ヘアスプレー等と同様に廃棄できます。
お住まいの地域のごみ処理ルールに従って処分してください。

消火器 BOX

スチール製（赤塗装）

※ベル付・自動車用格納箱もございます。

	ABC10 型 1 本用	ABC10 型 2 本用	ABC20 型 1 本用	ABC20 型 2 本用	ABC50 型 1 本用
形　式	MBN-101T	MBN-102T	MBN-201T	MBA-202T	MBA-50T
高　さ	約 650mm	約 650mm	約 750mm	約 750mm	約 1,100mm
幅	約 235mm	約 460mm	約 280mm	約 550mm	約 460mm
奥　行	約 170mm	約 170mm	約 210mm	約 210mm	約 430mm
商品コード	311159	311160	311161	342468	342624
本体価格（税込み）	9,500 円（10,450 円）	14,000 円（15,400 円）	11,000 円（12,100 円）	14,000 円（15,400 円）	75,000 円（82,500 円）

1本用

ステンレス製（赤塗装）

	ABC10 型 1 本用	ABC10 型 2 本用	ABC20 型 1 本用	ABC20 型 2 本用
形　式	MBA-101SR	MBA-102SR	MBA-201SR	MBA-202SR
高　さ	約 650mm	約 650mm	約 750mm	約 750mm
幅	約 235mm	約 460mm	約 280mm	約 550mm
奥　行	約 170mm	約 170mm	約 210mm	約 210mm
商品コード	342469	342470	342471	342472
本体価格（税込み）	22,000 円（24,200 円）	31,000 円（34,100 円）	28,000 円（30,800 円）	40,000 円（44,000 円）

2本用

※写真はステンレス製（ヘアーライン加工）

ステンレス製（ヘアーライン加工）

	ABC10 型 1 本用	ABC10 型 2 本用	ABC20 型 1 本用	ABC20 型 2 本用
形　式	MBA-101S	MBA-102S	MBA-201S	MBA-202S
高　さ	約 610mm	約 610mm	約 750mm	約 750mm
幅	約 250mm	約 500mm	約 280mm	約 560mm
奥　行	約 170mm	約 170mm	約 210mm	約 210mm
商品コード	342443	342444	342445	342446
本体価格（税込み）	28,000 円（30,800 円）	49,000 円（53,900 円）	35,000 円（38,500 円）	71,000 円（78,100 円）

ポリカーボネート製

NT10-R

FRP 製

S10-1

設置台

EKAスタンド

スライド式
消火器設置台

消火器カバー

消火器カバー
（10型20型兼用）

形　式	NT10-R	S10-1	EKAスタンド	EDA-1S	消火器カバー
高　さ	約 610mm	約 586mm	約 820mm	約 715mm	約 630mm
幅	約 235mm	約 222mm	約 208mm	約 210mm	約 340mm
奥　行	約 163mm	約 169mm	約 220mm	約 220mm	–
商品コード	009500	949029	949578	949556	469495
本体価格（税込み）	12,000 円（13,200 円）	12,000 円（13,200 円）	2,200 円（2,420 円）	3,100 円（3,410 円）	1,000 円（1,100 円）

ブラケット・加圧ガス

加圧用ガスボンベ

調整ブラケット

簡易ブラケット

転倒防止（吊金具）

商品コード	098834
本体価格（税込み）	100円（110円）

	消火器				加圧用ガスボンベ（加圧式のみ）				ブラケット				
	商品コード	商品名	薬剤量 ※1	蓄圧式 ●	商品名	商品コード	本体価格（税込み）		容器径	鉄製 商品コード	鉄製 本体価格（税込み）	ステンレス製 商品コード	ステンレス製 本体価格（税込み）
鉄製消火器	361306	AHB-3P	1.0kg	●	—			調整ブラケット	—（転倒防止金具が無いため）				
	361307	AHB-4P	1.2kg	●	—				φ87	250228	3,000円（3,300円）	—	
	361308	AHB-6P	2.0kg	●	—				φ97	135381	5,000円（5,500円）	250132	20,000円（22,000円）
	361312	AHB-10M	3.0kg		CO2 B38	948716	1,800円（1,980円）		φ117.4	135384		250133	
	361313	AHB-10P	3.0kg	●	—								
	361262	AIB-10P	3.5kg	●	—				φ127	135388		250134	
	361258	AHA-20P	6.0kg	●	—				φ153.2	135392		250135	
	361257	KLB-3P	3.0L	●	—				φ127	135388		250134	
	361333	AHA-50P	20.0kg	●	—				φ240	—			
ステンレス製消火器用	361187	AHA-10PSUS	3.0kg	●	—			簡易ブラケット	φ117.4	—		250429	3,500円（3,850円）
	361273	AIB-10PSUS	3.5kg	●	—				φ127	—		250430	3,500円（3,850円）
	361254	AHA-20PSUS	6.0kg	●	—				φ152.4	—		250431	3,500円（3,850円）
	361250	KLB-3PSUS	3.0L	●	—				φ127	—		250430	3,500円（3,850円）
	361192	AHA-20TSUS	6.6kg	●	CO2+N2 D61	948725	3,000円（3,300円）		φ152.4	—		250431	3,500円（3,850円）

※1 単位kgはABC粉末消火剤　単位Lは強化液消火薬剤量です。
※ブラケットの注文は消火器機種名と材質と数量でご用命ください。

薬剤・その他

ABC粉末薬剤（3.0kg×5個）缶入り

上抜き安全栓

封マーク

安全栓封印紙

キャップ封印紙

粉上り防止板マトメ（フーバンマトメ）

粉末薬剤回収ビニール袋（放出・放射袋）

商　品　名	薬剤質量	備　考	商品コード	本体価格（税込み）
ABC粉末薬剤 15.0kg 缶	15kg	—	361127	18,000円（19,800円）
ABC粉末薬剤（3.5×5個）缶入り	17.5kg	1缶5パック入り	361135	22,000円（24,200円）
ABC粉末薬剤（3.0×5個）缶入り	15kg	1缶5パック入り	361134	19,000円（20,900円）
ABC粉末薬剤（2.0×9個）缶入り	18kg	1缶9パック入り	361133	20,000円（22,000円）
ABC粉末薬剤（1.5×12個）缶入り	18kg	1缶12パック入り	361132	22,000円（24,200円）
ABC粉末薬剤（1.2×15個）缶入り	18kg	1缶15パック入り	361131	22,000円（24,200円）
ABC粉末薬剤（1.0×18個）缶入り	18kg	1缶18パック入り	361130	22,000円（24,200円）
強化液薬剤　20L 缶	20L	—	136054	22,000円（24,200円）

商　品　名	商品コード	本体価格（税込み）
上抜き安全栓	135648	200円（220円）
封マーク	250076	80円（88円）
安全栓封印紙25枚/1ｼｰﾄ	135100	600円（660円）
キャップ封印紙25枚/1ｼｰﾄ	949005	600円（660円）
粉上り防止板ﾏﾄﾒ(ﾌｰﾊﾞﾝﾏﾄﾒ)	135194	143円（130円）
粉末薬剤回収ビニール袋(放出･放射袋)	949138	1,500円（1,650円）

第３種移動式粉末消火設備

形　式		AST-75EY3
認　定　番　号		C-495 号
性　能	放射時間	約 64 秒
	放射距離	8 ～ 10m
寸　法	全　高	1,135mm
	全　幅	290mm
	奥　行	350mm
	ホースの長さ	約 20m
質　量	薬剤量	33kg
	総質量	約 75kg
ガス容器	加圧用	1.0ℓ CO_2 660g
	クリーニング用	1.0ℓ CO_2 660g

※仕様は改良のため予告なく変更する場合がありますので、あらかじめご了承ください。

形　式	AST-75EY3（標準）	AST-75EY3-K（危険物）◆	AST-75EY3-H（耐塩）◆	AST-75EY3-S（SUS赤）◆	AST-75EY3-R（標準・色指定）◆	AST-75EY3-SR（リミットスイッチ）◆	AST-75EY3-SR（SUS・色指定）◆
商品コード	342489	342490	342491	342493	342497	342498	342499
本体価格（税込み）	380,000 円（418,000 円）	500,000 円（550,000 円）	500,000 円（550,000 円）	490,000 円（539,000 円）	400,000 円（440,000 円）	400,000 円（440,000 円）	500,000 円（550,000 円）

※設置場所に合わせて塗装色を選べます。（別途見積り）
（日塗工番号をお確かめの上、色見本帳でご確認下さい。）

※リサイクルシール料金は含まれておりません
※☆は在庫限りの限定品扱いです。

表示灯用ソーラーバッテリー

形　式	CA-1
商品コード	949156
本体価格（税込み）	18,000 円（19,800 円）

パッケージ型消火設備

パッケージ型消火設備Ⅰ型

形　式		KNA-85EYR
認　定　番　号		PG-051 号
性　能	放射時間	約 180 秒
	放射距離	13 ～ 15m
寸　法	全　高	1,400mm
	全　幅	750mm
	奥　行	230mm
	ホースの長さ	約 25m
質　量	薬剤量	81ℓ（約98.1kg）
	総質量	約 200kg
ガス容器		N2 3.4ℓ

※仕様は改良のため予告なく変更する場合がありますので、あらかじめご了承ください。
※リサイクルシール料金は含まれておりません
※☆は在庫限りの限定品扱いです。

形　式	KNA-85EYR（露出・標準）	KNA-85EYR-FA（露出・総合盤仕様）	KNA-85-EYR-U（埋込・標準）	KNA-85-EYR-UFA（埋込・総合盤仕様）
商品コード	000000	000000	000000	000000
本体価格（税込み）	750,000 円（825,000 円）	770,000 円（847,000 円）	800,000 円（880,000 円）	820,000 円（902,000 円）

※リサイクルシール料金は含まれておりません
※☆は在庫限りの限定品扱いです。

消防ホース耐圧試験機

6 マルヤマのホースマスターの つのポイント

1. 簡単操作で試験完了！
   ホースセット→エア抜き→加圧→検査→排水
2. 電動ポンプによる加圧で、作業負担を軽減！
   ボタン操作で 最高圧 1.6Mpa 可能
3. 満充電で 40A:200本 65A:100本 点検可能
4. ホースセットがワンタッチ
   屋内・外ホース対応（40A・65A マチノホース対応）
5. 移動がらくらく 大型タイヤ
6. 必要水量 :3ℓ（65A ホース検査時）

形　　式	EBM-4065N
寸法	420×455×950mm
乾燥質量	約21kg
試験時必要水量	約3L
検査対象ホース	マチノ式　40A　、65A
充電時間（＊）	60分
試験本数（＊）	200本（40A）100本（65A）
商品コード	361374
本体価格（税込み）	オープン価格

＊当社試験での値であり、保障ではありません。
使用環境により、その値は変化します。

別売オプション：消防ネジキット

連結水送管耐圧試験機

一般財団法人日本消防設備安全センター性能評定品

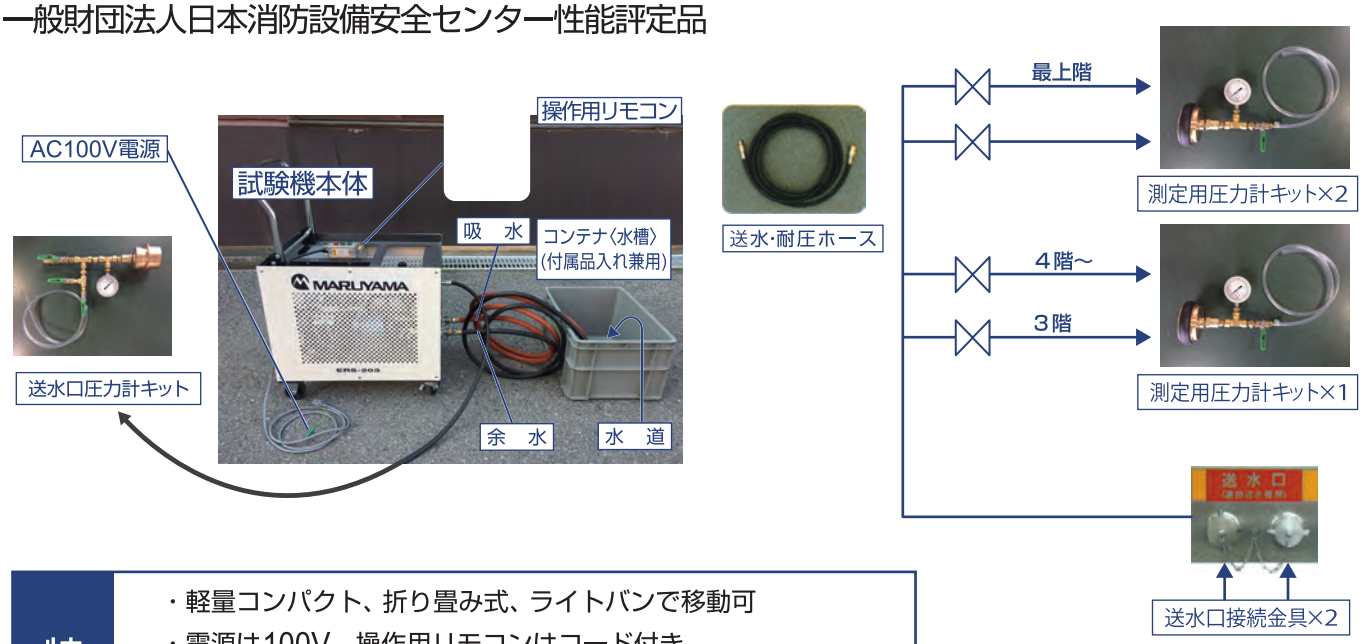

特長

- 軽量コンパクト、折り畳み式、ライトバンで移動可
- 電源は100V、操作用リモコンはコード付き
- 吸水は毎分15.6L～9.5Lの切替 耐圧は最大2MPa
- 75φキャスター付きで移動がらくらく
- 各キットはカプラでワンタッチ接続
- 付属品入れは42Lのコンテナ〈水槽〉として利用可

形　　式	ERS-203
商品コード	304357
本体価格（税込み）	660,000 円（726,000 円）

消防ホース洗浄機

MFW-119H 高圧洗浄機MKW1210Bとホース洗浄機とのセット品

消防用ホースを早く・きれいに節水洗浄！

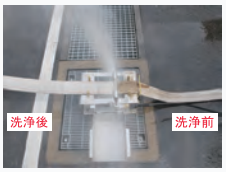

●コンパクト設計　設置場所を選びません。
●省エネ設計　少水量での洗浄が可能です。
●新機構で抜群の洗浄力　高圧水(11MPa)でホースの汚れが落ちます。
●ステンレスボディで錆等による腐食の防止に配慮しました。

1）ホース洗浄機と高圧洗浄機の高圧ホースを接続します。
2）消防用ホースをホース洗浄機にセットします。
3）高圧洗浄機を作動させ洗浄・噴射を始めます。
4）ホースの汚れを見ながらホースを引出します。
※別売りのホース巻車に巻きながらの作業が効率的です。

ホース巻取り機(別売)

形　式	MFW-119H
寸法（長×幅×高）	413×276×357mm
質量 ※MKW1210B/MKF-119	38.3(※24/14.3)kg
高圧洗浄機	MFW-1210B
ポンプ吸水量	10.2L/min
ポンプ圧力	12/MPa
商品コード	361331
本体価格（税込み）	350,000 円（385,000 円）

※洗浄装置のみの販売もございます
※小売価格には発送諸費用は含まれておりません。

林野火災用資機材

Water Jacket

※別途、名入れ承ります

●ジャケット式は背負式に比べ、バランスがよく、消火活動における疲労を低減します。
●ポンプ性能の向上により、吐出量をUPしました。（当社従来比7%増）
●吐き出しホースの材質変更により、取り回しが楽になりました。
●ジャケットの水は防熱や使用者の体温を下げ、疲労を和らげます。
●ジャケット内部は12箇所の垂直仕切りで水の横揺れを防ぎ、消火姿勢のバランスを保ちます。
●ポンプは押しやすいL型形状です。
●大型コックの採用により、水垂れを防止します。

直射、拡散の切り替えができます。

型式	WJ-18K2		
構成	ジャケット	ポンプ	ホース
寸 法	約 600×650mm	全長 約 390mm(全縮時)	全長 600mm
材質	ナイロンオックスフォード基布 PVC3 段加工 (0.75mm) ポリエチレンスポンジ	真　鍮	PVC
重量	約 2.0kg	約 1.1kg	約 0.1kg
容量	約 18L	1ストローク約 75cc	―――
厚さ	約 2 ～ 8cm	―――	―――
放射距離	―――	約 10m(直射)	―――
商品コード	342622		

MUFB ウルトラファインバブル シャワーヘッド

ドレスを纏ったようなやわらかい洗い心地
目に見えない超微細な泡があなたの美しさを磨きます

浴び心地と洗いあがりを極めた
habiller アビリア
Premium Bubble Shower

ファインバブルは気泡のサイズによりマイクロバブルとウルトラファインバブルに分類されます。
マイクロバブルは目視が可能でマイクロバブルを含む水は白濁して見えます。
一方で、ウルトラファインバブルは目視ができず、無色透明な水になります。
habiller が生成するウルトラファインバブルは 0.1μm 前後の気泡サイズで、毛穴の奥にも入り込むことができ、汚れをキレイに洗い流します。

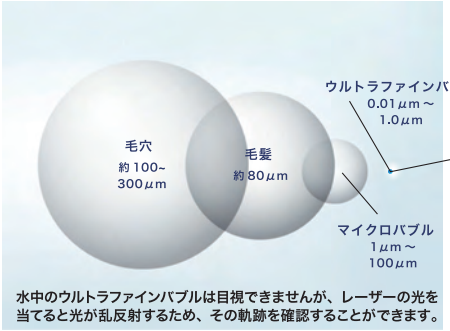

水中のウルトラファインバブルは目視できませんが、レーザーの光を当てると光が乱反射するため、その軌跡を確認することができます。

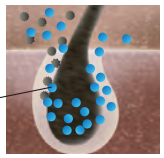

形　式	US120
商品コード	349462
本体価格（税込み）	42,000 円（46,200 円）

ウルトラファインバブルシャワーヘッドの動画はこちら→

○消火器消防法改正

● 旧型式消火器は型式失効となりました。設置上の特例期限満了となる、2022 年から設置できなくなります。

型式失効とは規格省令等の改正により、既に型式承認を受けた機器の形状が規格に適合しなくなり、形式承認の効力を失うことです。

	2011年1月1日 施行	2021年12月31日 最終期限
新規格消火器	設置可能	設置可能
旧規格消火器	旧規格消火器の設置猶予期間（施行から11年）	設置猶予期間満了にて設置不可

1. 業務用もしくは住宅用の表記
2. 消火器が適応する火災の絵表示等を図示したものへ変更
3. 使用時の安全な取扱、維持管理上の適切な設置場所、点検に関する事項などの表記
4. 設計標準使用期限の表記（標準的な使用条件の下で使用した場合）

消火器の廃棄にはリサイクルシールが必要です！

２０１０年1月1日以降に製造された消火器には消火器リサイクルシールが貼られており、リサイクル費用を前払いしているため、将来廃棄する時にはリサイクル費用がかかりませんが、それ以前に製造された消火器については、消火器リサイクルシールが有償となります。

注：上記のリサイクル費用には、回収の為の収集運搬･保管費用は含まれておりません。

○消火器点検基準改正（2011 年 4 月 1 日施行）

（消防予第 557 号通知にて）

製造後 10 年を通過した消火器は、耐圧性能点検（水圧試験）が必要となります。

(1) 機能点検（内部及び機能）

■蓄圧式消火器：製造から 5 年を経過したもの。（緩和）

■加圧式消火器：製造から 3 年を経過したもの。（従来どおり）

(2) 耐圧性能点検（水圧試験）

■製造年から 10 年を経過したもの。

■外観点検において本体容器に腐食等が認められたもの。

・施行後すでに 10 年を経過したものは、経過措置により 2014 年 3 月 31 日までの間は抜き取り方式により実施することができる。

（抜き取り方式：対象ロットで全数の確認が終了するよう概ね均等に製造年の古いものから抽出する。）

・高圧ガス容器を使用した CO2 消火器等は除く。

・2011年製品に一部旧規格あり。

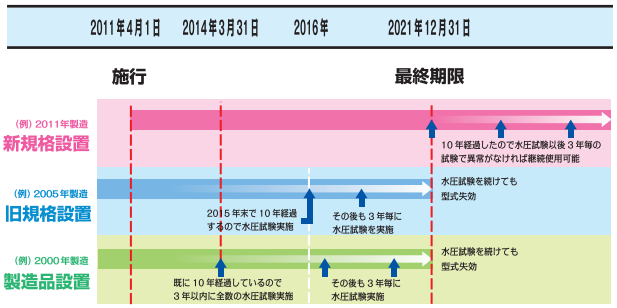

(3) 点検サイクルの比較

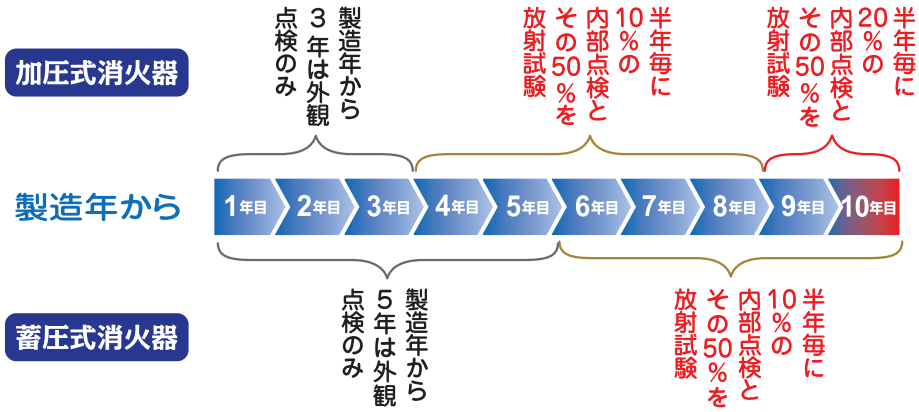

※外観点検で以上が認められたものは、機能点検が必要です。
本体容器に腐食が認められたものは、水圧試験が必要です。

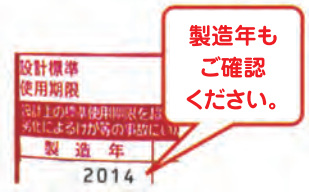

製造から 10 年を経過した消火器は 3 年毎に全数の 水圧試験が必要 です

※1：外観点検で安全栓、安全栓の封又は緊結部等に異常が認められたものは必要です。
※2：外観点検で本体容器に腐食等が認められたものは必要です。
※3：上記「加圧式」の点検サイクル等は、粉末に限ります。（水・化学泡等を除く）

水圧試験後、適切な処置を行われてない場合、薬剤固化等で本来の機能が発揮できない恐れがあります。
総合的に考えますと、10 年経過したものは新品との交換をお勧め致します。

MARUYAMA

次の100年を創る

-All for the Future-

丸山グループ消火器リサイクル 回収窓口・処理施設一覧

●指定引取場所

●処理施設

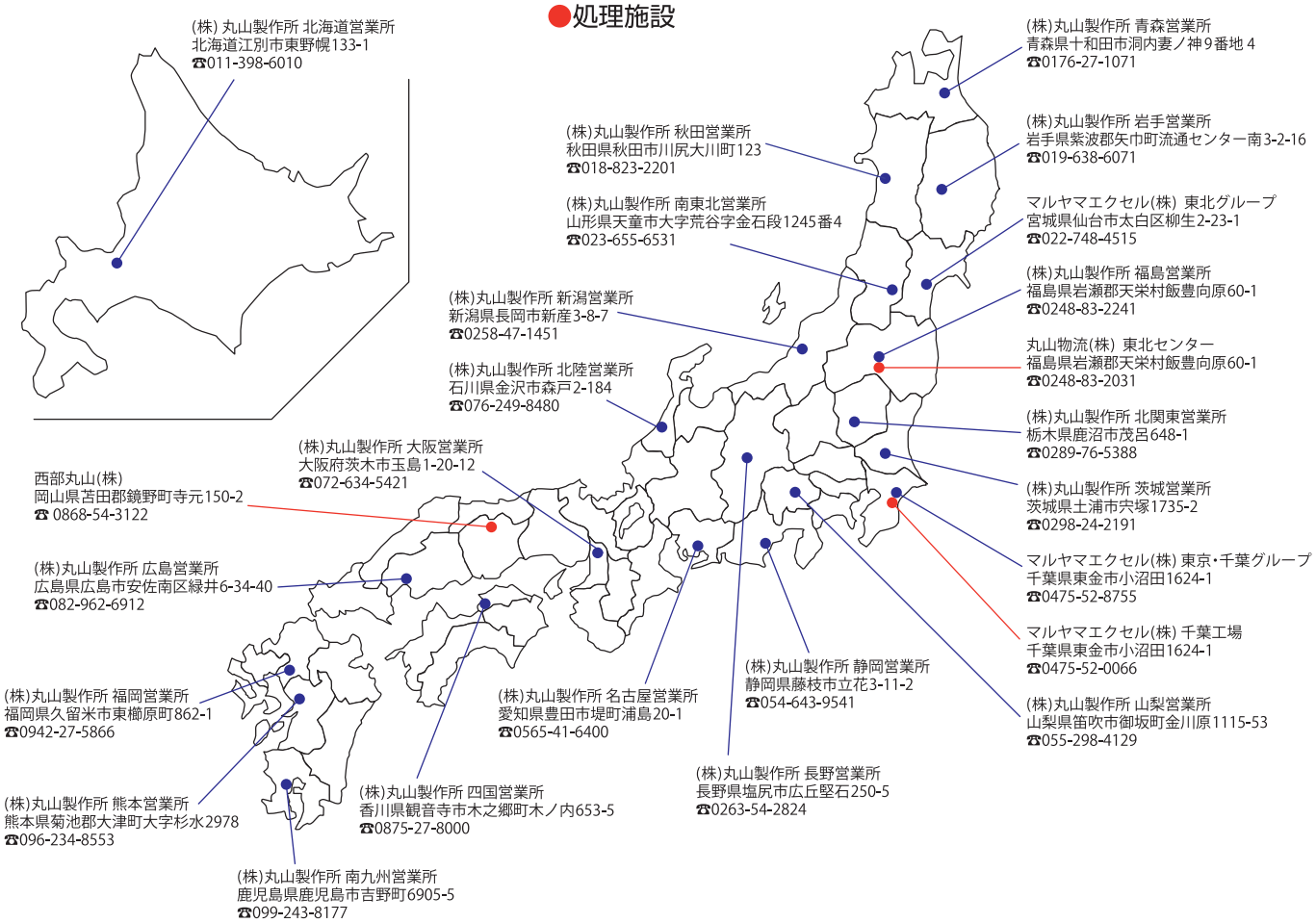

ご用命は下記の代理店・特約店まで

☆は、在庫限りの限定品扱いです。

◆は、受注生産品です。

●本紙記載(製品)の希望小売価格は、令和６年１月１日現在のものです。
（部品は１月１日改定の価格を記載しています。）

●予告なく価格変更することがありますのでご了承願います。

●価格には運賃および諸掛かりは含まれておりません。別途申し受けます。

●仕様は改良のため予告なく変更することがあります。

▲注意 取扱い説明書をよく読んで安全な作業を行ってください。

製造元

MARUYAMA
株式会社丸山製作所　本社／〒101-0047 東京都千代田区内神田3-4-15 http://www.maruyama.co.jp

発売元

マルヤマエクセル株式会社

インターネットホームページ・アドレス　http://www.maruyamaexcell.co.jp

本　　社／〒101-0047 東京都千代田区内神田3－4－15

お客様相談窓口〈丸山サポートセンター〉無料通話 0120-898-114

防災企画業務課／〒283-0044 千葉県東金市小沼田1624-1　☎0475-52-8755　FAX0475-52-5999

東日本営業所　東北グループ
東日本営業所　東京グループ
東日本営業所　千葉グループ
西日本営業所　名古屋グループ
西日本営業所　大阪グループ
西日本営業所　九州グループ